VAG 止回阀

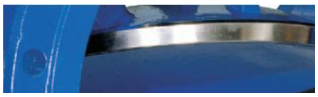

VAG SKR 斜倾阀座旋启式止回阀

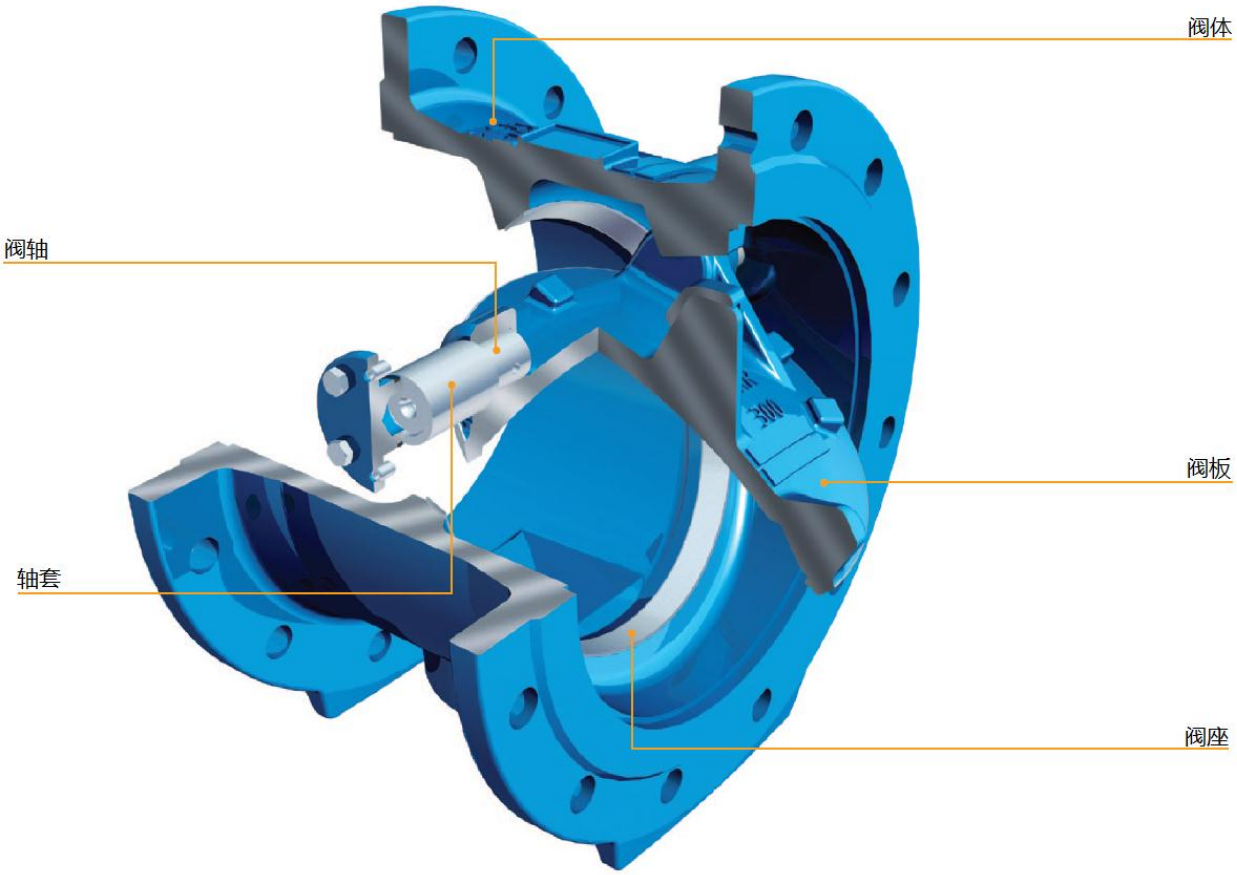

技术规范

- 公称压力：PN 10/ PN 16
- 公称直径：DN 200 – DN 1200
- 应用领域：饮用水， 污水
- 法兰面距离符合 EN 588-1 标准， 基本系列 14
- 标准系列： 阀体和阀板材料为球墨铸铁 EN-JS 1030（GGG-40），阀座为抛光合金堆焊。
- 阀门内外环氧树脂喷涂
- 特殊系列：
  - 安装内部阻尼装置
  - 阀座盲板（预留安装阻尼装置位置）
  - 配阀位指示器
  - 安装机械限位
  - 内部橡胶密封圈
  - 钢焊式阀体
  - 应用于热水中，水温范围 70 – 150℃
  - 压铸全不锈钢阀体
  - 公称压力 PN 25 型

产品特性

- 阀座倾斜，阀板运行角度比普通减少了 30 度。因而阀门关闭速度快，管道回流少，阀板冲击阀座程度小。
- 阀门摆动和开启所需的水流速度小，水头损失小，抽水量小（节能）。
- 短法兰面设计使阀门所需安装时间少。无需额外安装部件。
- 由于斜倾阀座设计，无需额外阀轴轴套和外部杠杆、重锤协助关闭。因此无需额外密封圈从而产生摩擦阻力，无需担心外部组件危害阀门。
- 抛光堆焊金属阀座抗腐蚀，密封面耐磨损，免维修。
- 内部阻尼组件（可根据需求改装）能有效减少水锤。在阀门关闭大约还剩 10-15%时，阻尼装置启动，阀板缓慢向阀座移动，水锤减小，无撞击的砰响声。

VAG TOP-STOP® 止回阀

技术规范

- 公称压力 PN 10 / PN 16
- 公称直径 DN 40-DN 400
- 应用领域：饮用水，工业用水
- 法兰面间距符合 EN588-1 标准， 基本系列 48
- 标准系列：阀体和导流阀芯的材料为球墨铸铁 EN-JS 1030（GGG-40）; DN 400 阀体和阀芯的材料为铸铁 EN-JL 1040（GG-25），环氧树脂喷涂，环形隔膜的材料为三元乙丙橡胶。
- 环氧树脂喷涂符合 GSK 标准要求。

产品特性

- 预拉伸弹性隔膜设计能够第一时间阻断回流，从而达到最佳防水锤效果。
- 紧凑的设计使此款阀门所需的安装空间十分小。
- 水流回流时，环形隔膜关闭速度迅速，噪音小，在阀门关闭时无金属撞击产生的砰响声。
- 由于内部隔膜设计，反应迅速，运行安全，关阀速度极快。
- 在任何安装工况下，预定型隔膜确保了安全可靠的操作性。
- 阀门内外部都无机械运动部件，维修频率小，操作过程中发生故障概率小。
- 隔膜易更换，维修方便。
- 旁通螺栓的设计能够实现简单在线安装旁通管。

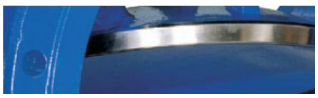

VAG RETO-STOP 止回阀

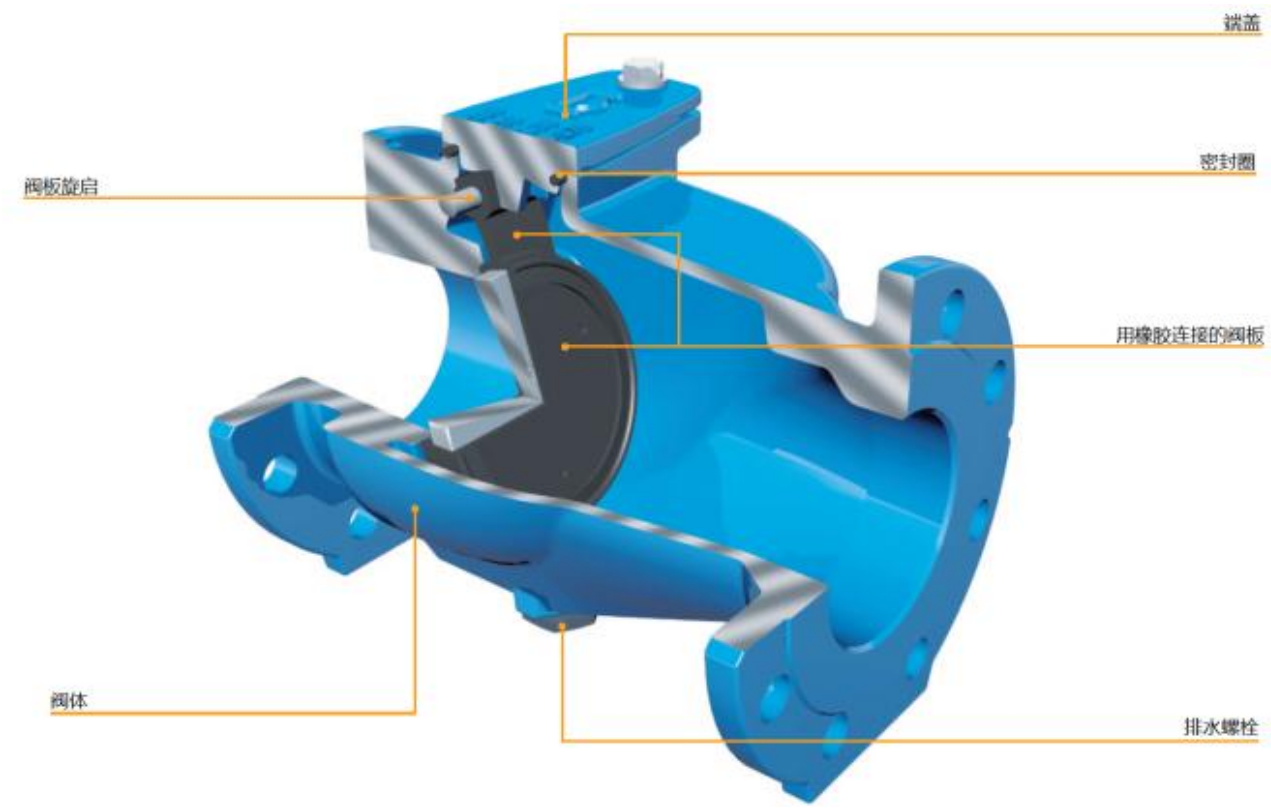

技术规范

- 公称压力 PN 10/ PN 16
- 公称直径 DN 40-DN 300
- 应用领域：饮用水，工业用水，污水
- 法兰面间距符合 EN 558-1 标准，基本系列 48
- 标准系列：阀体和阀盖的材料为球墨铸铁 EN-JS 1030（GGG-40）；阀板的材料为球墨铸铁 EN-JS 1030（GGG-40），全三元乙丙硫化橡胶包裹。
- 环氧树脂喷涂符合 GSK 标准要求。
- 特殊系列：
  - 安装螺纹孔为 G $^{3}/_{4}$的开阀装置
  - 安装旁通阀

产品特性

- 阀板悬挂设计使开阀阻力小，所需的最小开阀压差小。
- 最优化的阀体设计 当阀板全开时 过流量为 90%，水头损失小。
- 阀板光滑，边缘平滑，有效防止污垢沉积，因此可以应用于污水中。
- 阀板悬挂式设计，无轴套，从而降低了摩擦，不存在磨损。
- 阀板靠预制橡胶悬挂阀轴上，提升了关阀速度，从而能够有效减小水锤。
- 即使在污水工况中，阀板和阀轴间的橡胶连接设计也能有效确保阀板不因污物堵塞而无法正常开闭。
- 由于阀板是双面对称的，维修时，可将阀板反向安装，这样可以延长使用寿命。
- 阀盖较大，阀板维修方便。
- 根据需要可安装开阀装置，方便提升阀板使管道充水或清洗。
- 根据需要可安装旁通阀，全压下也可通过旁通管泄流。

VAG RSK 止回阀

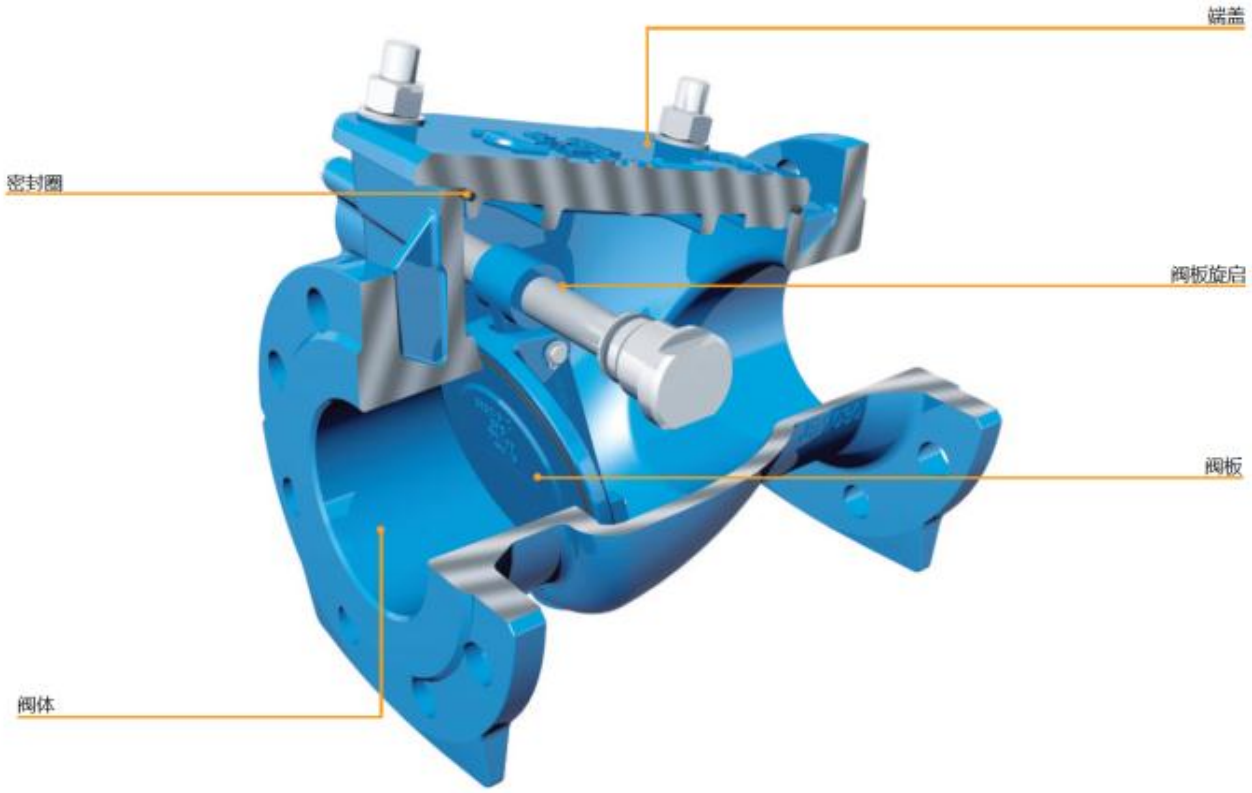

技术规范

- 公称压力 PN 10/ PN 16
- 公称直径 DN 40-DN 250
- 应用领域：饮用水，工业用水
- 法兰面间距符合 EN 558-1 标准，基本系列 48
- 标准系列：软密封，阀体、阀盖和阀板的材料为灰铸铁，符合 EN-JL 1040 （GG-25）标准。
- 阀门内外环氧树脂喷涂。
- 特殊系列：
  - 配备杠杆和重锤
  - 应用于高温环境，金属硬密封，合成树脂喷涂
  - 配备旁通管

产品特性

- 最优化的阀体设计，当阀板全开时，过流量为 90%，水头损失小。
- 阀门可适应不同安装工况，可安装于水平或垂直管线中（水流从底部流向顶部）。
- 端盖设计，易于更换阀板，维修方便。
- 可安装杠杆和重锤，使阀门开闭位置可视化。
- 根据需要可安装旁通阀，全压下也可通过旁通管泄流。

VAG AW 止回阀

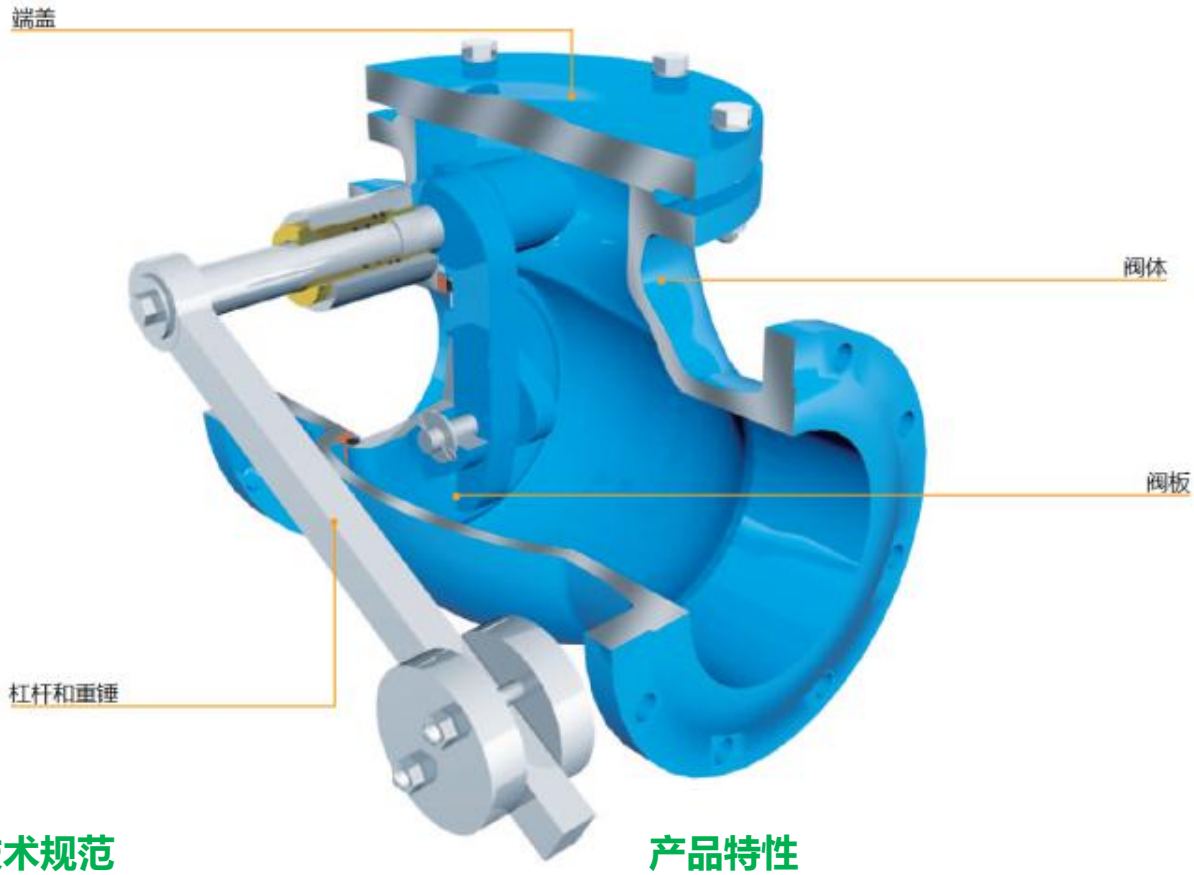

技术规范

- 公称压力 PN 10/ PN 16
- 公称直径 DN 50-DN 800
- 应用领域：污水
- 法兰面间距符合 EN 558-1 标准，基本系列 48
- 标准系列：软密封，阀门配备杠杆和重锤，阀体、阀盖和阀板的材料为球墨铸铁，符合 EN-JS 1030（GGG-40）标准，阀轴材料为不锈钢 1.4057，阀轴轴套 O 型密封圈材料为丁腈橡胶。
- 阀门内外环氧树脂喷涂
- 特殊系列：
  - 金属硬密封
  - 出厂前安装钢丝护网

产品特性

- 由于使用了优质的材料，可有效防止介质的腐蚀。
- 根据此款阀门种类的不同，可应用于不同的工况中，如垂直或水平管线。
- 检修端盖较大，维修方便。

VAG RKV 球型止回阀

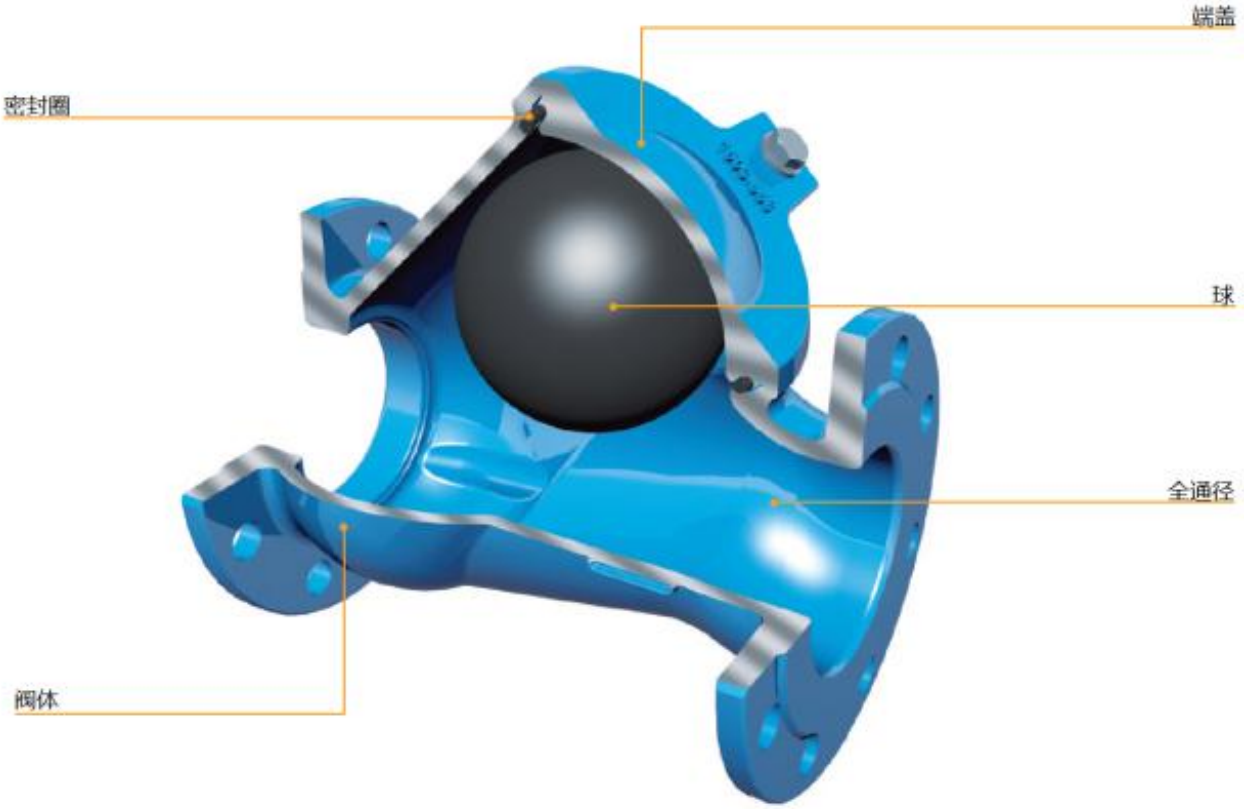

技术规范

- 公称压力 PN 10/ PN 16
- 公称直径 DN 50-DN 200
- 应用领域：工业用水，污水
- 法兰面间距符合 EN 558-1 标准，基本系列 48
- 标准系列：阀体和端盖的材料为球墨铸铁，符合 EN-JS 1030 （GGG-40）标准，球芯材料为铝，球体外部丁腈橡胶包裹。
- 阀门内外环氧树脂喷涂
- 特殊系列：
  - 适用高压
  - 适用高温
  - 适用腐蚀介质
  - 配备浮球

产品特性

- 当阀门中的滚球被水流挤压到端盖处时，阀门全通径打开。
- 水流截面光滑无棱角，有效防止堵塞，可适用于污水工况中。
- 最优化的全通径阀体设计使水流阻力小，水头损失小。
- 由于滚球特殊止回原理，即使在很低的压差下也可有效减少管线回流。
- 滚球特殊止回原理确保了阀门可在任意方向的回流情况下关断。
- 阀门端盖较大，维修方便，易清洗。
- 阀门内外无机械运动部件，磨损少，维修频率小，操作过程中发生故障概率小。

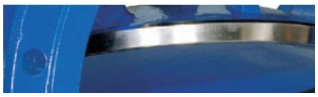

VAG HADE®拍门

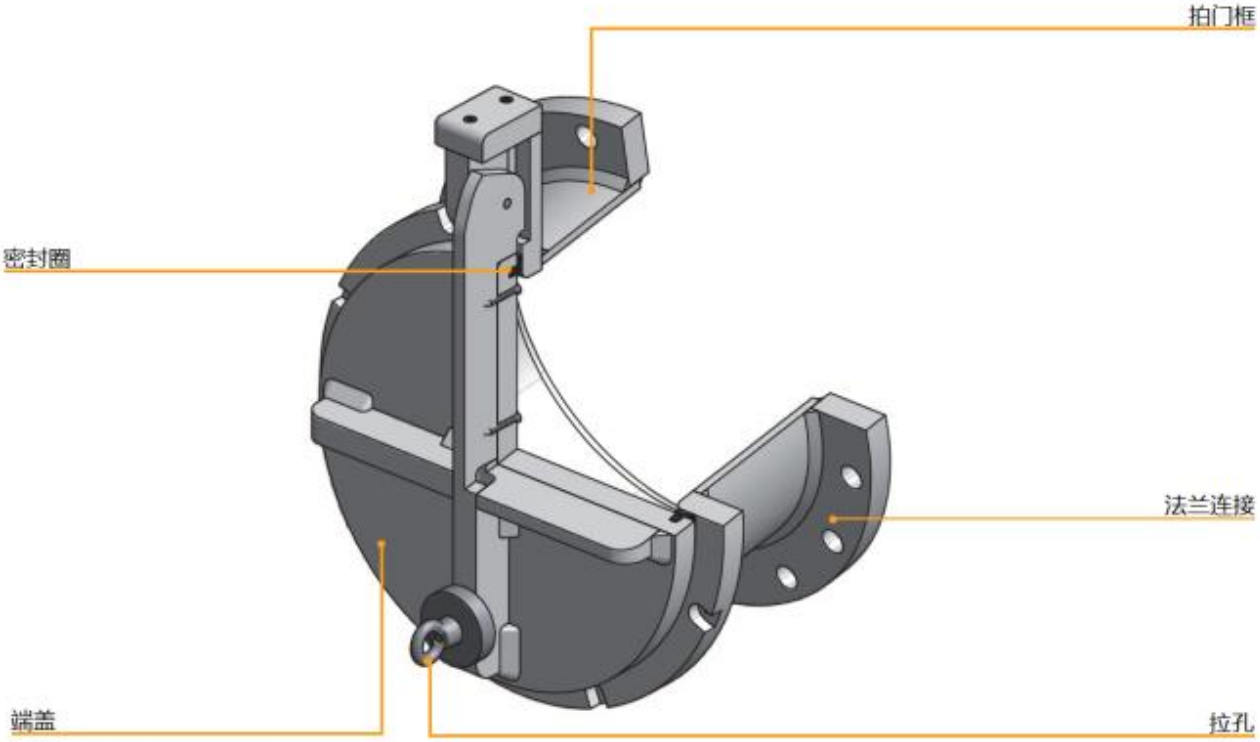

图为 PTK-F(法兰连接)

技术规范

- 公称压力 PN 0.5
- 公称直径 DN 150-DN 1000
- 应用领域：重力管线和泵管线，污水（雨水，浑水）
- 垂直或倾斜拍板
- 标准系列：拍门材料为高密度聚乙烯
- 特殊系列：
  - 可根据需要设计适用于大口径管线或者如矩形管线的拍门

产品特性

- 拍板悬吊设计阻力小，即使在低压差下拍板也可顺利打开。
- 管道内水位高于或低于外部水位时都可排水。
- 采用防锈材料可有效防止锈蚀。
- 可通过拉孔手动打开拍门。
- 圆形密封圈可有效减少拍板关闭时对拍门框的冲击。
- 移动部件少，易维修。
- 拍门因使用高密度聚乙烯，重量小。
- 可配备不同部件，应用领域广（通过法兰、销或键连接）

笔记

笔记

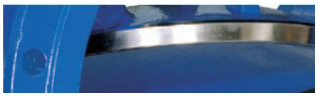

工程案例

Luisenthal 污水厂，
德国

VAG TOP-STOP® 止回阀
配 VAG BETA® 闸阀

Plock 炼油厂，波兰

在冷却水循环系统中的 VAG
SKR 斜倾阀座旋启式止回阀

防洪水拍门，布拉格，捷克

VAG HADE® 拍门
配 VAG ZETA®刀闸阀

Birkenheide 污水泵房
德国

VAG RETO-TOP 止回阀
配 VAG ZETA® 刀闸阀